Blue lagoon

COPPER ELECTROLYZER

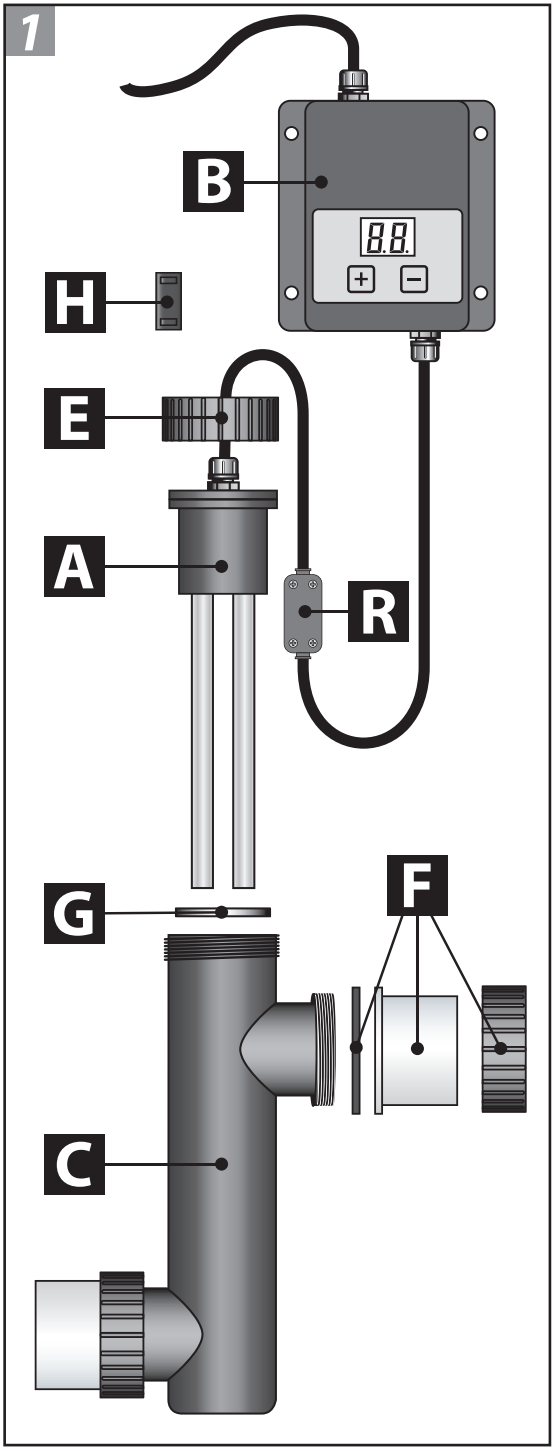
1
B
H
E
A
R
G
F
C

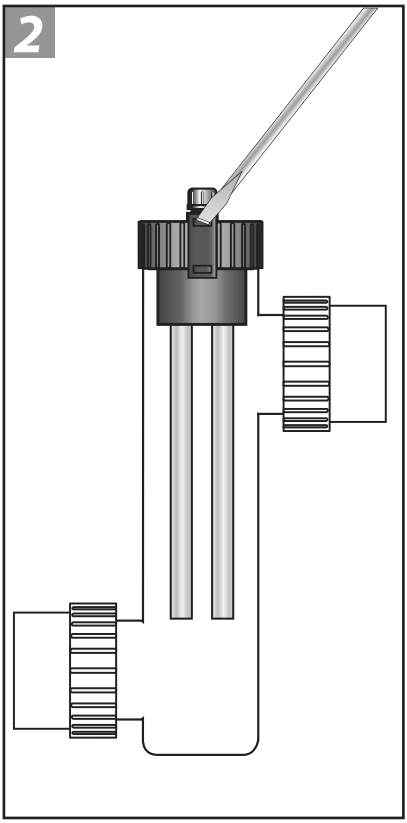
2

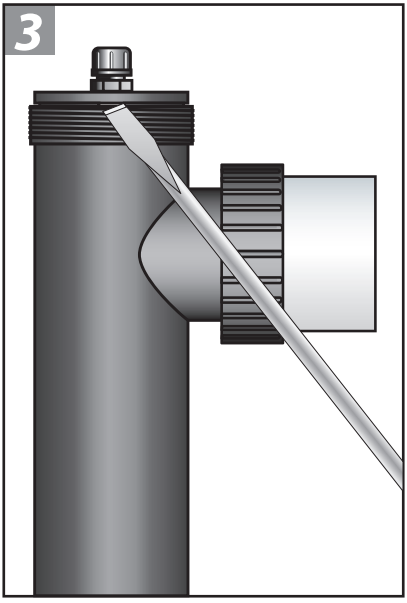
3

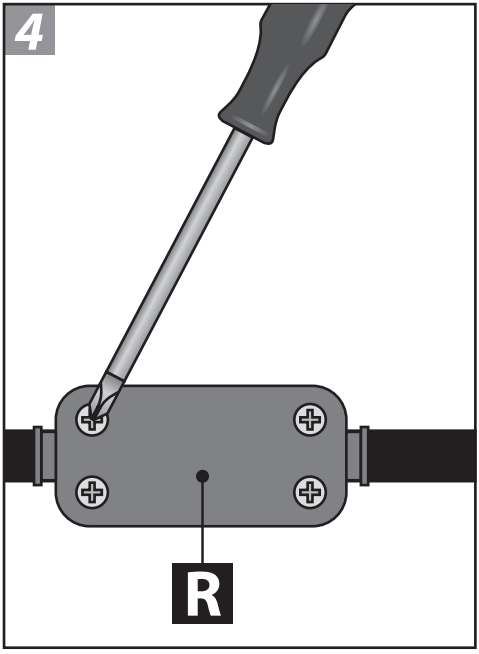
4
R

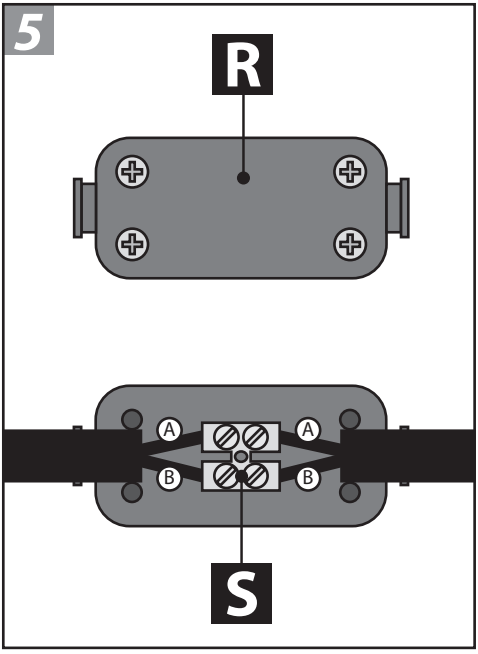
5
R
A
A
B
B
S

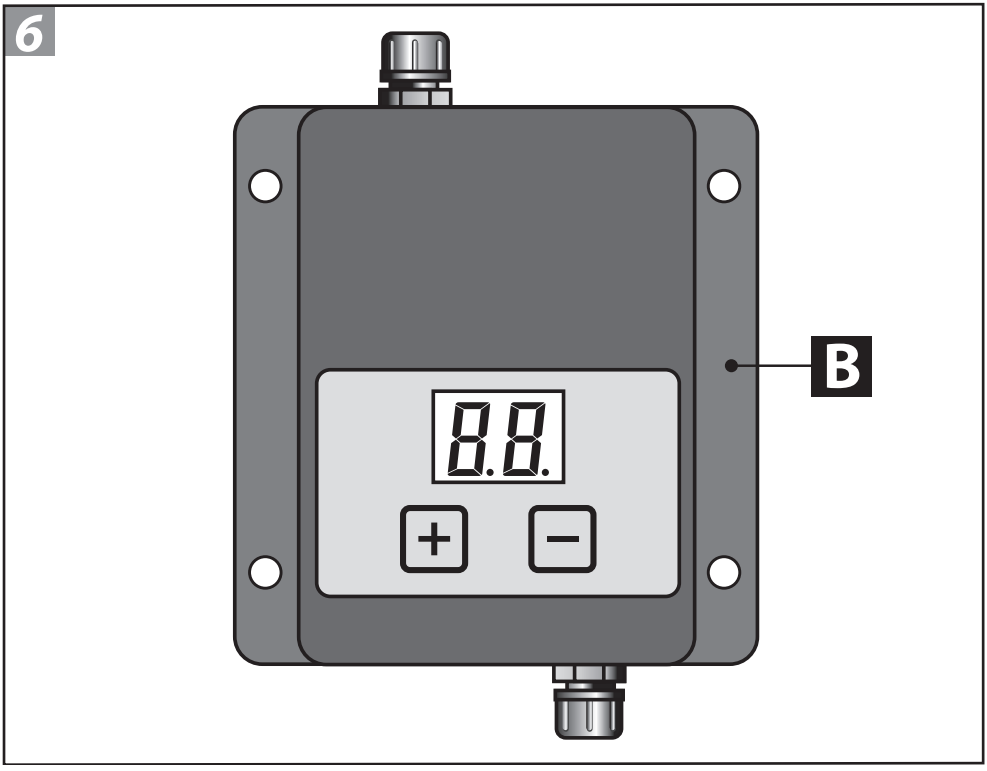
6
B

Blue Lagoon Copper Electrolyzer CZ

Před instalací tohoto zařízení si prosím důkladně prostudujte tento návod k použití.

Funkce

Blue Lagoon Copper Electrolyzer, elektrolyzér na bázi mědi, vyčistí vodu ve vašem bazénu pomocí elektrolýzy mědi. Pro dosažení optimálních výsledků doporučujeme použít toto zařízení v kombinaci se zařízením UV-C. Blue Lagoon Copper Electrolyzer se montuje do systému potrubí v místech před zpětným přítokem vody do bazénu. Bazénová voda tak bude protékat skrze těleso elektrolyzéru Blue Lagoon. Měděná jednotka, neboli elektrolyzér, je umístěna uvnitř tělesa a do vody, která jím protéká, uvolňuje stopová množství mědi. Tyto ionty mědi (Cu2+) mají ve vodě kladný náboj a ničí stěny buněk řas a bakterií, viry a další jednoduché organismy. Tím, že se takto naruší jejich buněčné stěny, nemohou tyto organismy přijímat žádné živiny, a proto se nemohou ani rozmnožovat. Proces, jímž se částicím mědi uděluje kladný náboj, se nazývá elektrolýza mědi. Měď působí v bazénové vodě jako desinfekční činitel a co do účinnosti je srovnatelný s účinky chlóru.
Díky elektrolyzéru Blue Lagoon se voda ve vašem bazénu dezinfikuje účinným a bezpečným způsobem a kvalita vody zůstane na vynikající úrovni.

Použití

Před zapnutím elektrolyzéru je třeba nejprve bazénovou vodu otestovat, aby se stanovila stávající hodnota obsahu mědi. Ideální obsah mědi se pohybuje mezi 0,5 a 0,7 ppm (parts per million). Testovací proužek ukáže, zda je obsah mědi příliš vysoký, nebo naopak příliš nízký.
Elektrolyzér se zapíná stisknutím tlačítka „+“ na displeji. Stav uvolňování mědi se zobrazí na displeji červeně. Může se pohybovat mezi hodnotami „0“ a „99“. Když nastavíte elektrolyzér na hodnotu „00“, vypnete ho, a tak nebude uvolňovat žádnou měď. Počáteční hodnota při spuštění závisí na velikosti bazénu a na výsledku testu, který jste na začátku provedli pomocí testovacího proužku. Pokud je po prvotním testu obsah mědi příliš nízký, můžete zvýšit hodnotu na displeji např. na 30 či více použitím tlačítka „+“. Vodu otestujte znovu za jeden týden. Pokud bude testovací proužek stále ukazovat nízký obsah mědi, zvyšte opět hodnotu na displeji. Pokud ukazuje testovací proužek správnou hodnotu mezi 0,5 a 0,7 ppm, není třeba nastavení nijak měnit. Je-li hodnota obsahu mědi příliš vysoká, nastavte tlačítkem „-“ hodnotu na displeji na „00“, abyste zastavili uvolňování mědi do vody. Po provedení dalšího testu po jednom týdnu vám výsledek na testovacím proužku ukáže, zda máte elektrolyzér opět zapnout či nikoliv. Správné hodnoty obsahu mědi v bazénové vodě docílíte pravidelným testováním vody a odpovídajícím zvyšováním či snižováním hodnoty na displeji.
Elektrolyzér se každých 336 hodin automaticky vypne a hodnota na displeji poté zhasne. Pokaždé, když se elektrolyzér vypne, je třeba otestovat vodu pomocí dodaných testovacích proužků. Zařízení lze opět zapnout pomocí tlačítka „+“. Na displeji se poté opět automaticky objeví hodnota, na kterou bylo zařízení nastaveno naposledy. Poté, co elektrolyzér zapnete, nebudete moci sami opět vypnout displej. Displej se opět vypne automaticky po 336 hodinách. Pokud uděláte chybu, nebo pokud nechcete elektrolyzér používat, nastavte displej na hodnotu „00“.
V průběhu prvního měsíce používání je třeba bazénovou vodu testovat každý týden, dokud nenajdete správné nastavení. Po jednom měsíci používání lze frekvenci testování snížit na jeden test za dva týdny. Pomocí testovacích proužků je možné zjišťovat také hodnotu pH. Optimální hodnotou pro elektrolýzu mědi je pH 7,0 až 7,6.
Je možné současně používat i chlór, ale pochopitelně jen ve velmi malých dávkách, protože elektrolyzér Blue Lagoon vodu již desinfikuje. V kombinaci s elektrolyzérem je důležité používat vždy anorganický chlór (tekutý, granulovaný, v tabletách či tobolkách). Jiné druhy chlóru nebudou v kombinaci s elektrolýzou mědi působit.
Pozor! Neumisťujte chlórové tobolky či granule na dno bazénu. Díky vysoké koncentraci chlóru by se ionty mědi vysrážely a způsobily by nežádoucí zabarvení vody.

Výměna měděné jednotky

Měděná jednotka má životnost 4 500 hodin. Měděnou jednotku je třeba vyměnit, pokud začne na displeji zařízení Blue Lagoon Copper Electrolyzer blikat hodnota „88“. Sadu pro výměnu je možné objednat u distributora, od něhož jste zařízení zakoupili. Při výměně měděné jednotky lze displej resetovat současným stisknutím tlačítek „+“ a „-“ po dobu 3 vteřin.

Výhody:

Zajišťuje čerstvou, čistou a průzračnou vodu
Dezinfikuje vodu účinným a bezpečným způsobem
Chrání váš bazén před choroboplodnými zárodky
Udržuje pod kontrolou tvorbu plísní, bakterií a vodních řas
Lze s ním 100% eliminovat využití chlóru a jiných chemikálií.

Technické údaje zařízení Blue Lagoon Copper Electrolyzer:
- Měděná jednotka vystačí na dvě plavecké sezóny (4 500 hodin).
- Snadná instalace a údržba
- 2 roky záruky vztahující se na výrobní vady
- Blue Lagoon Copper Electrolyzer je uzemněn.
- Ideální v kombinaci s UV-C zařízením.

Bezpečnost
- Zástrčku zařízení vždy zapojte do uzemněné zásuvky vybavené ochranným krytem.
- Vždy dodržujte předpisy elektrárenské společnosti pro trvalé připojení k elektrické síti. Pokud máte jakékoli pochybnosti ohledně připojení, poraďte se s autorizovaným elektrikářem nebo s elektrárenskou společností. Práce provádějte pouze tehdy, pokud je zařízení vybaveno ochranným jističem svodového proudu (max. 30 mA).
- Před prováděním jakékoli údržby nebo opravy na zařízení vždy vytáhněte zástrčku ze zásuvky. Nikdy nezasunujte/nevytahujte zástrčku do/ze zásuvky, pokud stojíte ve vodě nebo máte mokré ruce.
- Toto zařízení není určeno k používání osobami (včetně dětí) se sníženými fyzickými, smyslovými nebo duševními schopnostmi, nebo s nedostatečnými zkušenostmi a znalostmi, pokud nejsou pod dohledem nebo nejsou instruovány o použití zařízení osobou odpovědnou za jejich bezpečnost.
- Zabraňte, aby se děti zdržovaly v blízkosti tohoto zařízení a připojovacího kabelu.
- Připojovací kabel zařízení nelze vyměňovat. V případě, že dojde k poškození připojovacího kabelu, musí se vyměnit celá elektrická jednotka zařízení. Nikdy neodstraňujte zástrčku, vždy zachovejte elektrickou jednotku neporušenou. Na elektrickou jednotku s vyjmutou zástrčkou se nevztahuje záruka.
- Je velmi důležité testovat vodu! Je-li obsah mědi příliš vysoký, může dojít k zabarvení vody v bazénu, plavek, nehtů a světlých vlasů. Je-li obsah mědi příliš nízký, nebude voda dostatečně desinfikována. Dodržujte doporučenou úroveň obsahu mědi v rozmezí 0,5 až 0,7 ppm. Zaneste do svého telefonu/diáře upozornění, abyste nezapomněli.
- NIKDY nepoužívejte Blue Lagoon Copper Electrolyzer v kombinaci s systémem elektrolýzy soli nebo v bazénu se slanou vodou. Kombinace mědi a vody může vést k vysoce jedovaté chemické reakci.
- Toto zařízení nikdy neponořujte do vody.
- Zařízení nikdy neinstalujte do prostoru vystavenému působení přímého slunečního záření.
- Zařízení instalujte pouze do suchého a dobře větraného prostoru.
- Zařízení nepoužívejte, pokud je jakákoliv jeho součást poškozena.
- Pokud hrozí během zimního období zamrznutí, zařízení demontujte.
- Tento výrobek se smí používat pouze v souladu s pokyny uvedenými v tomto návodu.
- Jestliže se zařízení používá v kombinaci s chemickými přípravky, vždy si nejdříve prostudujte pokyny týkající se použití těchto výrobků. Věnujte prosím zvýšenou pozornost bezpečnostním předpisům.

Instalace zařízení (obrázek 1)
Toto zařízení nikdy neponořujte do vody. Instalace se musí vždy provádět mimo bazén. Zajistěte, aby voda protékala zařízením, pokud je elektrolyzér zapnutý.

1 Určete místo, kam se zařízení nainstaluje.
2 Namontujte krabičku s ovládáním na požadované místo. Zástrčka je umístěna na vrchní straně.
3 Pomocí třídílných spojek (F) zařízení zamontujte do okruhu.
4 Ujistěte se, že je k dispozici dostatek místa (+/- 30 cm) na vyjmutí měděné sady (A) pro výměnu a/anebo provádění údržby.
5 Zapněte čerpadlo a zkontrolujte průtok a případné netěsnosti systému. Věnujte pozornost správnému osazení těsnicích kroužků (D).
6 Zasuňte zástrčku zařízení do nástěnné zásuvky vybavené ochranným jističem svodového proudu (ELCB).
7 Zařízení bude úplně vypnuto po vytažení zástrčky ze zásuvky.

Demontáž / údržba / výměna měděné jednotky
Při demontáži/údržbě zařízení vždy vypněte napájení.

1 Odšroubujte třídílné spojky (F) a vypusťte ze zařízení vodu.
2 Šroubovákem uvolněte černou upevňovací západku **(H)** ze závitového kroužku **(E)** (viz obrázek 2).
3 Pro výměnu měděné jednotky (A) (viz obrázek 4, 5) šroubovákem otevřete ochranný kryt (R) konektoru (S) a odpojte kabeláž.

4 Poté odšroubujte závitový kroužek (T) na spodní straně zařízení. Pomocí velkého plochého šroubováku opatrně vyjměte měděnou jednotku (viz obrázek 3). Nikdy nepoužívejte násilí! Umístěte do zařízení novou měděnou jednotku a opět připojte kabeláž do konektoru (viz obrázek 4, 5). Ujistěte se, že si barvy kabelů odpovídají: Modrý s modrým, hnědý s hnědým. Nakonec utáhněte šrouby kontaktů. Opět připevněte ochranný kryt konektoru. Ujistěte se, že jsou černé bužírky obou kabelů do konektoru zavedeny dostatečně daleko a pevně přišroubujte víčko zpět na místo.

5 Elektrická jednotka zařízení je umístěna ve skříňce s displejem (B). Tato skříňka s displejem je zalepená a nelze ji otvírat. Pokud si nejste zcela jisti postupem při připojování, poraďte se s autorizovaným montérem.

Technické údaje

• Objem bazénu (L)	Max. 120 000 l
• Max. výkon	10 000 l/h
• Max. hodnota mědi	0,8 ppm
• Max. tlak	1 bar
• Max. teplota	50 °C
• Min. teplota	0 °C
• Velikost přípojky	Ø 48 / Ø 50 mm
• Délka zařízení	35 cm

9 KROKŮ PRO DOCÍLENÍ „DOKONALÉHO BAZÉNU“ S POUŽITÍM ELEKTROLYZÉRU

1. Nárazové chlorování:
Není-li bazén zcela nový, přefiltrujte vodu a nárazově ji prochlorujte na hodnotu 5 ppm po dobu 3-5 po sobě jdoucích dní.

2. Vyváženost:
Hodnota pH v bazénu by měla být vyvážená a měla by se pohybovat v rozmezí 7,0 a 7,6 pH. Vodu je třeba každý týden testovat.

3. Celkový úhrn rozpuštěných pevných látek:
Celková hodnota rozpuštěných pevných látek ve vodě by měla být mezi 750 a 1 500 ppm.

4. Kyselina kyanurová (stabilizátor):
Ideální rozsah je 0-30 ppm.

5. Celková zásaditost:
Ideální hodnota je 80-120 ppm (pokud je vyvážená hodnota pH, obvykle se upraví samočinně).

6. Tvrdost vápníku:
Ideální rozsah je 225-375 ppm.

7. Instalace elektrolyzéru:
Elektrolyzér nainstalujte podle pokynů výrobce elektrolyzéru.

8. Hodnoty iontů mědi (ideální rozsah 0,5-0,7 ppm):
Nechte elektrolyzér v chodu v součinnosti s vaším čerpacím systémem, dokud nedosáhnete doporučené hladiny iontů mědi (to trvá asi dva týdny). Upravte časování bazénového čerpadla a výkon elektrolyzéru, abyste nadále udržovali hodnotu mědi mezi 0,5 a 0,7 ppm. (Sada na testování hladiny mědi se obvykle dodává spolu s elektrolyzérem.)

9. Užívejte si!!
Poté, co upravíte hodnoty iontů podle časování čerpadla, budete moci v klidu odpočívat a užívat si mineralizované vody ve svém bazénu a budete mít jistotu, že je PRVOTŘÍDNĚ chráněná proti bakteriím, virům, houbám, kvasinkám a VŠEM FORMÁM ŘAS.

Záruční podmínky

Vaše volba byla při výběru tohoto výrobku velmi dobrá. Zařízení bylo smontováno pečlivě a v souladu se všemi příslušnými bezpečnostními předpisy. V zájmu vysoké kvality použil dodavatel výhradně vysoce kvalitní materiály. Dodavatel poskytuje záruku na materiálové a výrobní vady zařízení po dobu 2 let od data zakoupení. Nároky ze záruky lze uplatnit pouze tehdy, bude-li výrobek zaslán zpět na náklady majitele a s platným dokladem o nákupu. Nelze uplatnit žádné záruční nároky na závady způsobené chybnou instalací nebo chybným provozem, nesprávným použitím, nesplněním bezpečnostních nařízení, zanedbáním údržby, poškozením nebo v případě neodborných zásahů. V případě uplatnění záručního nároku si dodavatel vyhrazuje právo podle vlastního uvážení buď zařízení opravit nebo je celé vyměnit. Na následné poškození se nevztahuje záruka. Reklamace týkající se poškození při přepravě budou zohledněny pouze tehdy, pokud bylo poškození ověřeno nebo potvrzeno při dodání přepravcem nebo poštovním úřadem. V tomto případě lze podat reklamaci jen vůči přepravci nebo poštovnímu úřadu.

Recycling informatie **NL**

Het symbool van de afvalbak op dit product geeft aan dat het product
(als het niet meer wordt gebruikt) niet met het reguliere vuilnis mag worden aangeboden, maar dat het op de speciaal hiervoor ingerichte collectiepunten moet worden aangeboden voor recycling. Als alternatief kunt u het product ook aanbieden op het adres waar het is gekocht op het moment dat u een nieuw product koopt. Maar dit mag alleen op basis van 1 op 1. Een gescheiden afvalcollectie is beter voor het milieu en het helpt om door recycling de grondstoffen weer opnieuw te gebruiken. Elke andere manier van afval- verwerking met betrekking op dit product is strafbaar.

Information de recyclage **F**

Le symbole du container barre sur le produit veut dire que le appareil doits etre recycle separe. Le usageur, a la fin du vie de le appareil, doits ramene le appareil a un centre de recyclage des appareils electrique. Une alternative est de le ramene a le vendeur sur le moment de une achat de une nouvelle produit, sur le base 1 sur 1. Une recyclage alternative est tres saine pour le environement, et aide a une recyclage de materiel, une autre methode de jete le appareil est illegal, et sera puni par la loi.

Informationen das Recyclage **D**

Das Kennzeichen auf die Packung bedeutet dass es getrennt, von normalles Müll gesammelt werden muss, wenn das Gerät nicht mehr nutzbar ist. Wenn das Produkt kaputt ist soll der Besitzer es zu ein Sammelpunkt für elektrische Haushaltgeräte bringen. Oder wenn der Besitzer ein neues Gerät kaufen möchte kann Er/Sie das alte Gerät beim Verkäufer hinterlassen, nur 1 um 1 austauschbar. Getrenntes sammlung ist Umwelt freundlich und hilft dazu die alte Materialen neu nutzbar zu machen. Jeder andere / sonstige weise von sammeln ist nicht rechtsgültig.

Recycle information **GB**

The symbol of the barred bin printed on the product means that it must be collected separately from other rubbish when it will not be anymore in use. The user, at the end of the life of the product, will have to bring it to a proper rubbish collection centre for electric and electrical devices. Alternatively he can return the used product to the seller at the moment he buys a new unit, but only in proportion 1 to 1. A differentiated refuse collection is environmentally friendly and it helps the recycle of the materials, any other collection procedure is unlawful and will be subject to the law in force.

Made in the Netherlands

SPA & POOL EQUIPMENT
VAN ERP
international bv

F990238/2011